ВКП.25.250.00.001

А–А

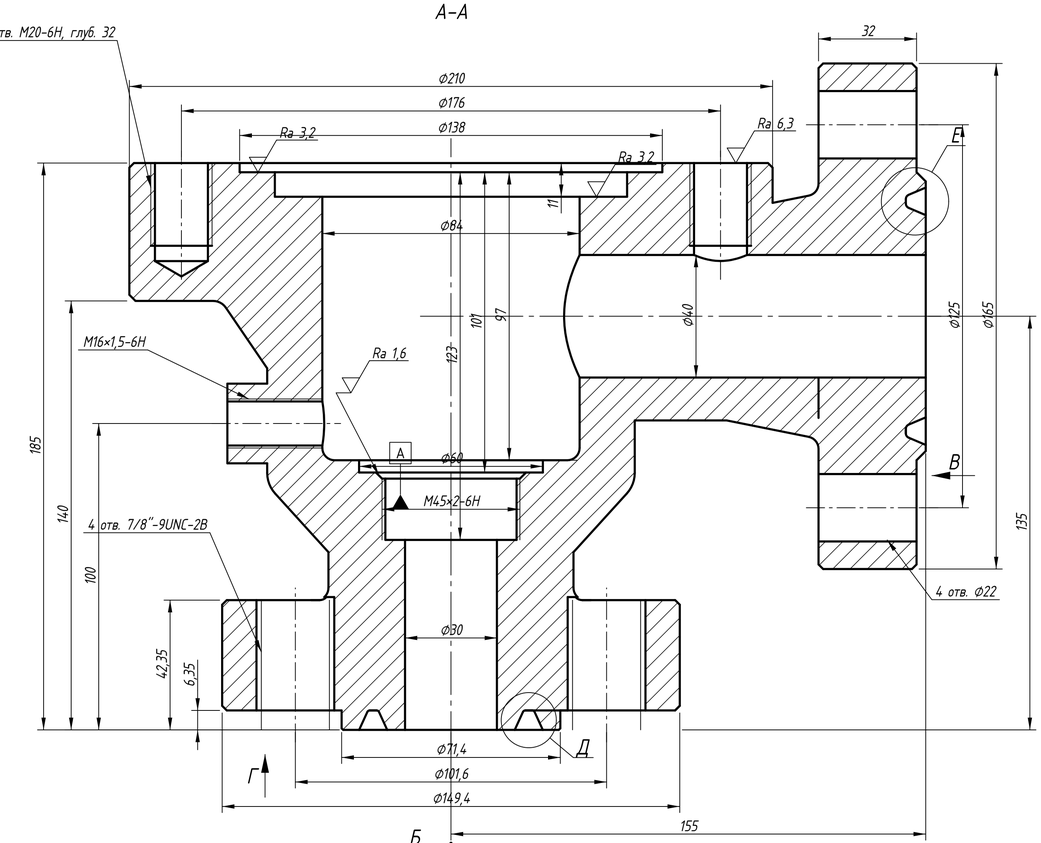

Б–Б

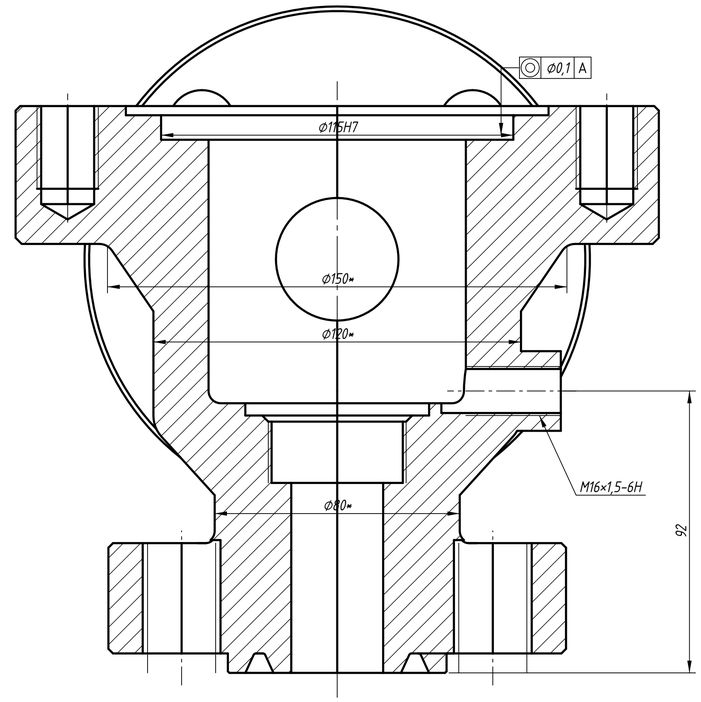

1 Отливка – 12Х18Н9ТЛ ГОСТ 977-88, группа 3; 100 % неразрушающий контроль каждой отливки (радиографический или ультразвуковой) по ПНАЭ Г-7-025-90 (СТО Газпром 2-4.1-212 п. 8.3.1.1; условие η = 0,8 по ГОСТ 34233.1 п. 8.3 – D-06).

2 Механические свойства (ГОСТ 977-88, табл. 8): σт ≥ 196 МПа, σв ≥ 441 МПа, δ ≥ 25 %; ударная вязкость при -60 °С: KCU ≥ 30 Дж/см² или KCV ≥ 25 Дж/см² (ГОСТ 9454; СТО п. 8.3.1.3).

3 Термообработка отливки – по ГОСТ 977-88 (закалка с 1050...1100 °С).

4 Исправление дефектов отливки заваркой – по технологии изготовителя с последующим НК и термообработкой; трещины не допускаются.

5 Твердость поверхностей канавок R16 и исп. J – не менее 150 НВ (D-24, ГОСТ 34655 п. 5.8).

6 Корпус испытать на прочность и плотность водой: входная полость – Рпр = 35,0 МПа, выходная полость – Рпр = 15,0 МПа; выдержка – не менее 10 мин (СТО п. 8.3.5). Течь и «потение» не допускаются.

7 Резьбы метрические – по ГОСТ 24705-2004, допуски – ГОСТ 16093-2004; резьба 7/8''-9UNC-2B – по ASME B1.1.

8 Размеры канавки R16 – по ASME B16.5 (допуски – по ASME B16.5); канавки исп. J – по ГОСТ 33259-2015.

9 Неуказанные предельные отклонения размеров: обработанных – H14, h14, ±IT14/2 (ГОСТ 30893.1); литых – по ГОСТ Р 53464-2009 (см. п. 11).

10 Маркировать литьем: товарный знак изготовителя, обозначение, марку стали, номер плавки, DN, PN, стрелку направления потока (ГОСТ 4666-2015; СТО Газпром 2-4.1-212 подразд. 8.4).

11 Точность отливки 9т-0-0-9 ГОСТ Р 53464-2009: 9-й класс размерной точности – как для литых фланцев по ГОСТ 33259-2015 (D фланца – по 9-му классу ГОСТ 26645); степень коробления и точности поверхностей не нормируются, класс точности массы – 9.

12 Допуск соосности посадки Ф115Н7 относительно базы А назначен из условия перекрытия уплотнительного пояска седла b = 1 мм (смещение оси не более 0,05 мм).

13 * Размеры для справок.

В (1:2)

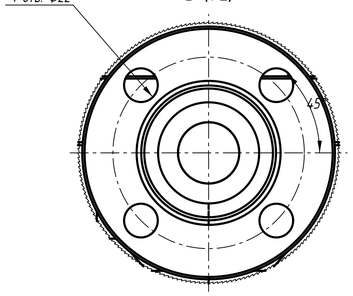

Г (1:2)

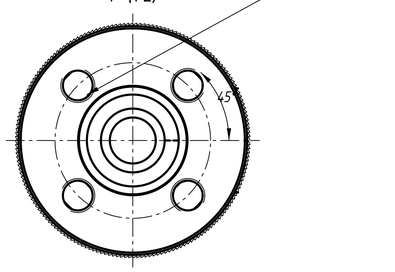

Д (4:1)

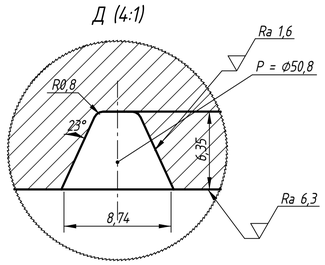

Е (4:1)

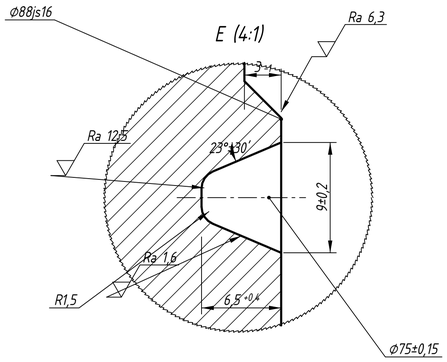

					ВКП.25.250.00.001		
Изм.	Лист	№ докум.	Подп.	Дата	Корпус	Лит.	Масса / Масштаб
Разраб.							24,1 / 1:1
Пров.						Лист 1	Листов 1
Т.контр.							
Н.контр.					12Х18Н9ТЛ ГОСТ 977-88 группа 3		
Утв.							

Подп. и дата | Инв. № дубл. | Взам. инв. № | Подп. и дата | Инв. № подл.